# 令和四年度　夏季総合体育大会（軟式野球の部）　組み合わせトーナメント表

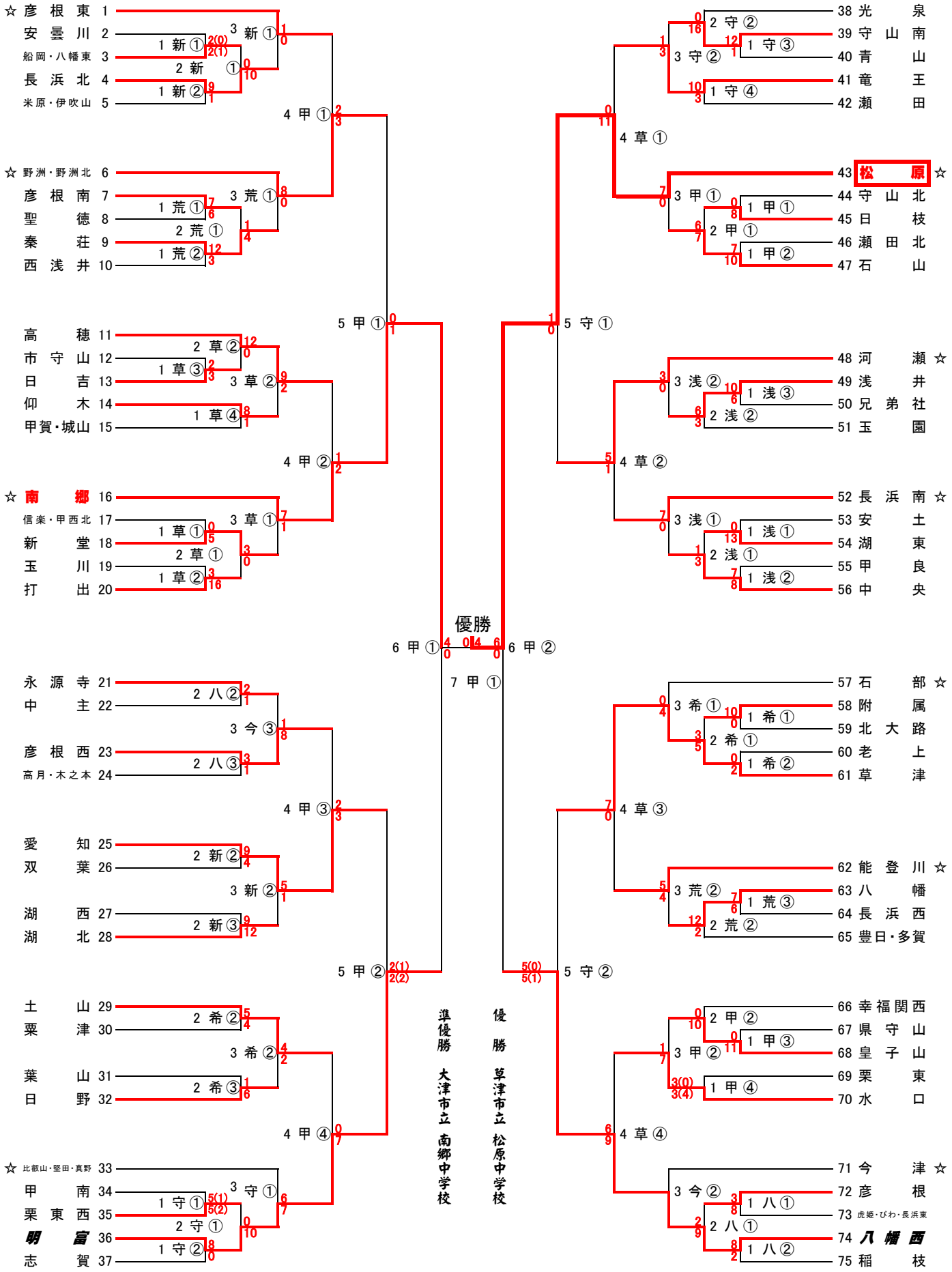


数字や記号は、大会〇日目、会場、第〇試合を表す。☆はシード校。